**Projektowana szafka ZK1x-1P**
**wg. opracowania ENEA Operator Sp. z o.o.**
**WP 11842/2024/OD4/ZR5**

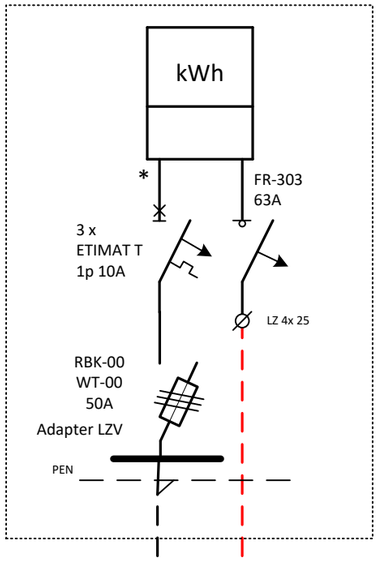


NAYY-J 4x35 mm$^2$

Słup energetyczny nn
nr 289/2/7

**Proj. YKY 4x16 mm$^2$**
**L = 3 m**

**Proj.szafka sterowania oświetleniem drogowym**

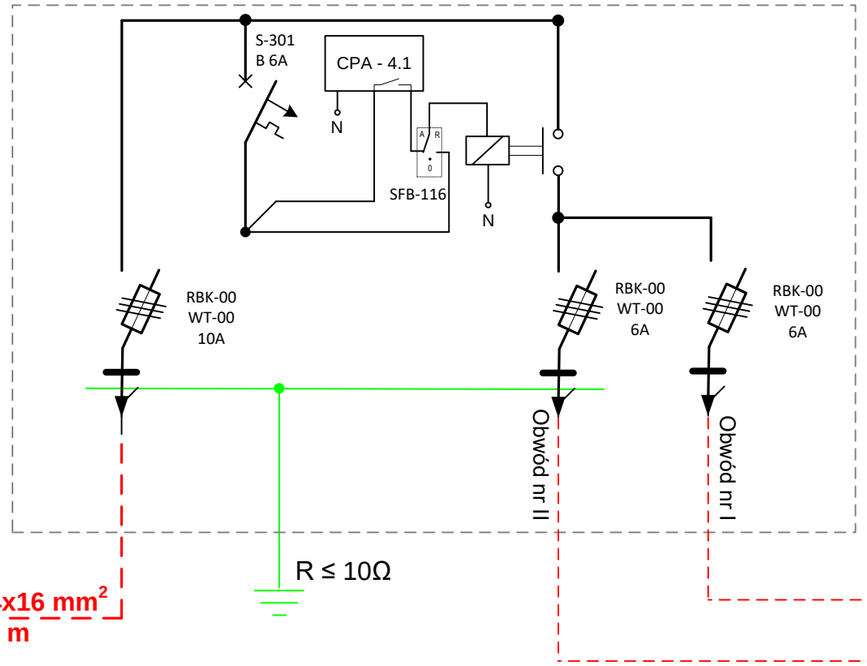


**Proj. YAKY 4x35 mm$^2$ 0,6/1 kV L=129,5 (137,5) m obwód nr I**

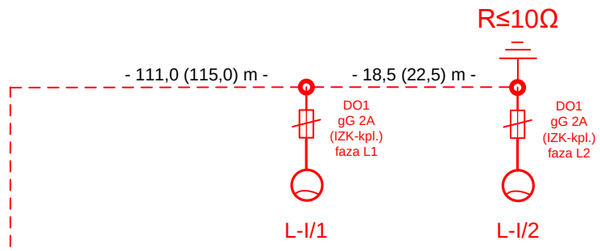


**Proj. YAKY 4x35 mm$^2$ 0,6/1 kV L=26,5 (34,5) m obwód nr II**

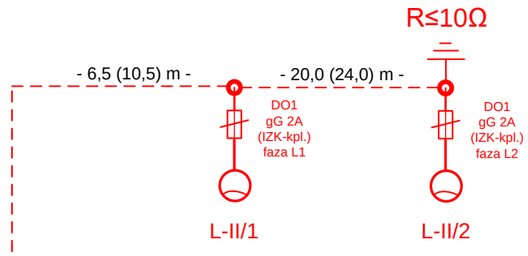


- 29,0(33,0) m -

OBJAŚNIENIA:

- Projektowany kabel 0,4 kV YAKY 4x35 mm$^2$ dla obwodu nr I i II ułożyć linią falistą na głębokości 0,7 m, długość linii kablowej obwodu nr I 129,5(137,5) m, obwodu nr II 26,5(34,5) m. We wnękach fundamentów słupów oświetleniowych kabel osłonić rurą DVR-40. Rury osłonowe na trasie kabli pokazano na planie zagospodarowania rys. nr 1J.
Na schemacie w nawiasach podano długość odcinków kabla do ułożenia.

- Projektowane słupy oświetleniowe stalowe ocynkowane stożkowe lub aluminiowe anodowane o wysokości h = 6 m. Montaż opraw bezpośrednio na słupie. Kąt nachylenia opraw 0°. Oprawy oświetleniowe LED 79 W, 5000 K, II klasa ochronności, IP 66, obudowa dwukomorowa. Słupy i oprawy malowane na kolor grafitowy RAL7016.

Po1 = 158 W  Po1$_{max}$ = 166 W
Po2 = 158 W  Po2$_{max}$ = 166 W

Przewód zasilający oprawę YDY 2x2,5 mm$^2$

Konstrukcje stalowe słupów połączyć przewodem ochronnym LY- 6 mm$^2$ z żyłą PEN kabla.

OCHRONA OD PORAŻEŃ -
**SAMOCZYNNE SZYBKIE WYŁĄCZENIE ZASILANIA**
**II klasa ochronności**

| | | | |
|---|---|---|---|
| PRACOWNIA PROJEKTOWA<br>Przedsiębiorstwo Projektowo Usługowo Handlowe MD<br>Aleja Wojska Polskiego 130d, 68-200 Żary | | | |
| Inwestor | Gmina Iłowa, ul. Żeromskiego 27, 68-120 Iłowa | | |
| Obiekt | Budowa oświetlenia przejść dla pieszych w miejscowości Iłowa ul. Traugutta, działka nr 831. Sieć elektroenergetyczna kablowa niskiego napięcia – 0,4 kV. | | |
| Adres | Iłowa ul. Traugutta, działka nr 871, obręb 0001 Iłowa, jednostka ewidencyjna 081004_4 Iłowa obszar miejski. | | |
| Projektant:<br>mgr inż. Bogusław Dworecki | Nr upr.<br>LBS/0041/POOE/13 | Data oprac.<br>10.2025 | Podpis: |
| Sprawdzający:<br>mgr inż. Krzysztof Maniakowski | Nr upr.<br>LBS/0001/PWOE/10 | Data oprac.<br>10.2025 | Podpis: |
| Opracował:<br>mgr inż. Marcin Dworecki | Asystent Projektanta | Data oprac.<br>10.2025 | Podpis: |
| Nazwa rysunku | Schemat zasilania | | Rys. nr 2J |